ԿՏՐՎԱԾՔ 6 - 6

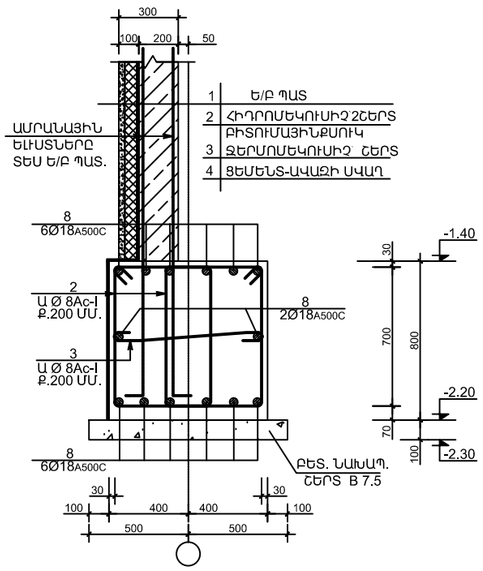

ԿՏՐՎԱԾՔ 7 - 7

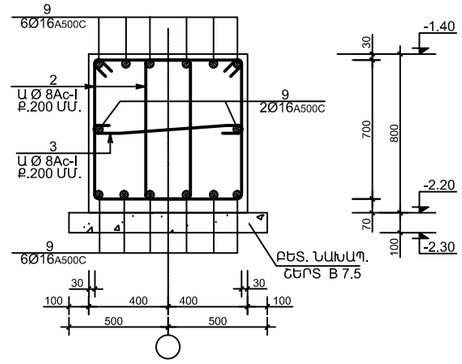

ՑՑԱԿԱՆԳՆԱԿՆԵՐԻ ԽԱՐԽԽՈՒՄԸ ՑՑԱՍԱԼԻ ՀԵՏ

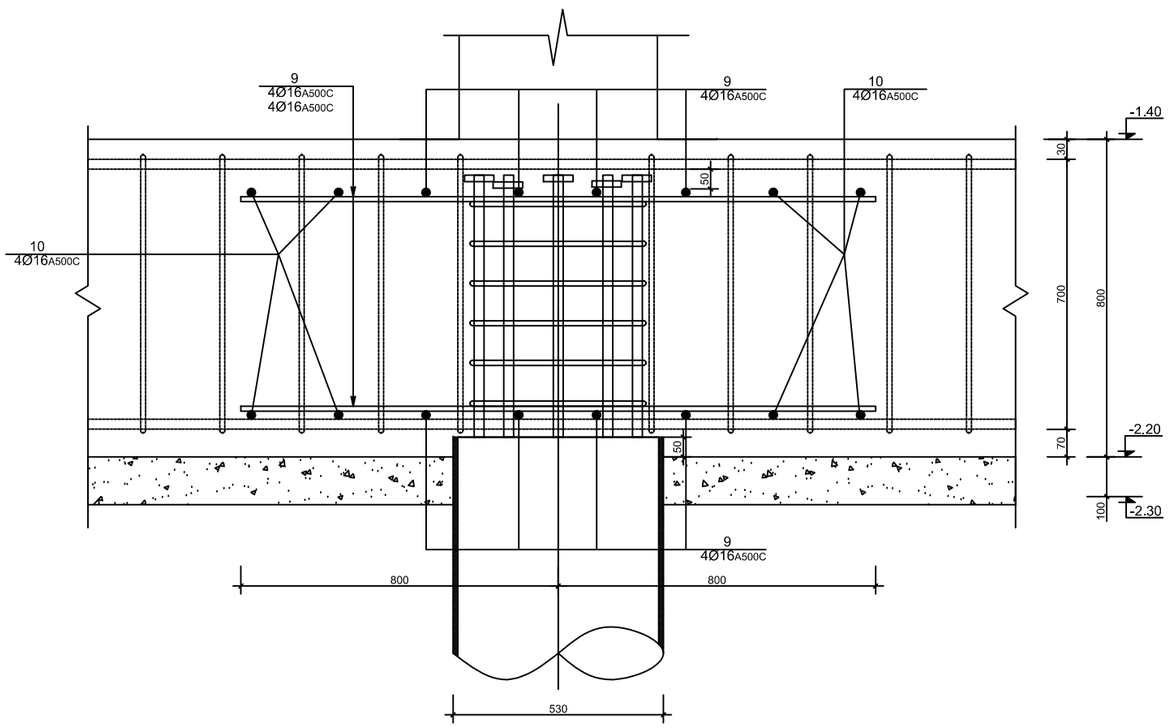

ՆՅՈՒԹԵՐԻ ԾԱԽՍԻ ՄԱՆՐԱԳԻՐ

ԴԻՐՔ	ՆՇԱՆԱԿՈՒՄ	ԱՆՎԱՆՈՒՄ	ՔԱՆԱԿ ՀԱՏ	ԷԼԵՄԵՆՏԻ ՔԱՇԸ	ԷԼԵՄ.ՔԱՇԸ ԿԳ	
	Կ - 2					
	ՑՑԱՍԱԼ					A500c 49824.00 Ac - I 11859.00
1		Φ 25A500c L =9620 ԳԾ.Մ.	-	-	37040	
2		Φ 8Ac - I L = 2560 ՄՄ.	7660	1.05ԿԳ.	9043	
3		Φ 8Ac - I L = 940 ՄՄ.	3830	0.40ԿԳ.	1532	
4		Φ 8Ac - I L = 3500 ՄՄ.	520	1.40ԿԳ.	728	
5		Φ 8Ac - I L = 1500 ՄՄ.	260	0.60ԿԳ.	156	
6		Φ 8Ac - I L = 2800 ՄՄ.	320	1.10ԿԳ.	352	
7		Φ 8Ac - I L = 640 ՄՄ.	160	0.30ԿԳ.	48	
8		Φ 18A500c L =3580 ԳԾ.Մ.	-	-	6920	
9		Φ 16A500c L = 1600 ՄՄ.	1520	2.50ԿԳ.	3800	
10		Φ 16A500c L = 750 ՄՄ.	1520	1.20ԿԳ.	1824	
		ԲԵՏՈՆ B 25 V =558.50 Մ³				
	ԲԵՏՈՆԻ ՆԱԽԱՊԱՏՐԱՍՏԱԿԱՆ ՇԵՐՏ B 7.5 V =86.00 Մ³					

ԴԻՐՔ	ԷՍՔԻԶ
2	800; 580; 480; 700
3	740; 100; 100
4	1050; 800; 700; 950
5	1300; 100; 100

ԴԻՐՔ	ԷՍՔԻԶ
6	800; 400; 300; 700
7	440; 100; 100

ԲԱՑԱՏՐԱԳԻՐ

1.ՀԻՄՔԵՐԸ ԻՐԱԿԱՆԱՑՎՈՒՄ ԵՆ ՄԻԱՁՈՒՅԼ ԵՐԿԱԹԲԵՏՈՆԻՑ, ԺԱՊԱՎԵՆԱՉԵՎ,ԽԱՉՀԱՏՎՈՂ ,B 25 ԴԱՍԻ ԾԱՆՐ ԲԵՏՈՆԻՑ :
2.ԲՈԼՈՐ ԱՄՐԱՆԱՅԻՆ ՁՈՂԵՐԻ ԽԱՐԽԽՄԱՆ ԵՐԿԱՐՈՒԹՅՈՒՆԸ ՊԵՏՔ Է ԼԻՆԻ ԵԶՐԱԳԻՐ 38 d ԱՄՐԱՆԱՁՈՂԵՐԻ ՏՐԱՄԱՉԱՓՈՎ :
ՀԻՄՆԱՅԻՆ ՀԵՇԱՆԻ ՆԵՐՔԵՎԻ ԳՈՏՈՒ ԱՄՐԱՆԱՁՈՂԵՐԻ ՄԻԱՑՈՒՄԸ ԿԱՏԱՐՎՈՒՄ Է ԹՈՒՅՔԻ 1/3 ՀԱՏՎԱԾՈՒՄ ԵԶՐԱԳԻՐ
ԱՄՐԱԿԱՊՈՒՄՈՎ,ԻՍԿ ՎԵՐԻՆ ԳՈՏՈՒ ԱՄՐԱՆԱՁՈՂԵՐԻ ՄԻԱՑՈՒՄԸ ԿԱՏԱՐՎՈՒՄ Է ԱՌԱՆՑՔՆԵՐԻ ՀԱՏՎԱԾՈՒՄ ԵԶՐԱԳԻՐ ԱՄՐԱԿԱՊՈՒՄՈՎ :

Տնօրեն	Մ.Հուսյան		ԿԱՊԱՆԻ ԹԻՎ 7 ԴՊՐՈՑ		
ՆԳԱ	Ն.Ստեփանյան				
Նախագծեց	Հ.Կարապետյան		ԿՈՆՍՏՐՈՒԿՏՈՐԱԿԱՆ ՄԱՍ	ՓՈՒԼ	ԹԵՐԹ	ԹԵՐԹԵՐ
Ստուգեց	Ն.Ստեփանյան			ԱՆ	Կ - 8	117
			ԿՏՐՎԱԾՔ 6 - 6 , 7 - 7 ՆՅՈՒԹԵՐԻ ԾԱԽՍԻ ՄԱՆՐԱԳԻՐ	«ՄԱՌԱ ԵՎ ԴՈՒՍՏԵՐ» ՍՊԸ	